Kundeninformation
der Allmatic
Spannsysteme

Backenanschlußmaße: NC 90 Single

bis ca. Mai 1998

NC 90 Duo-mech.

alle

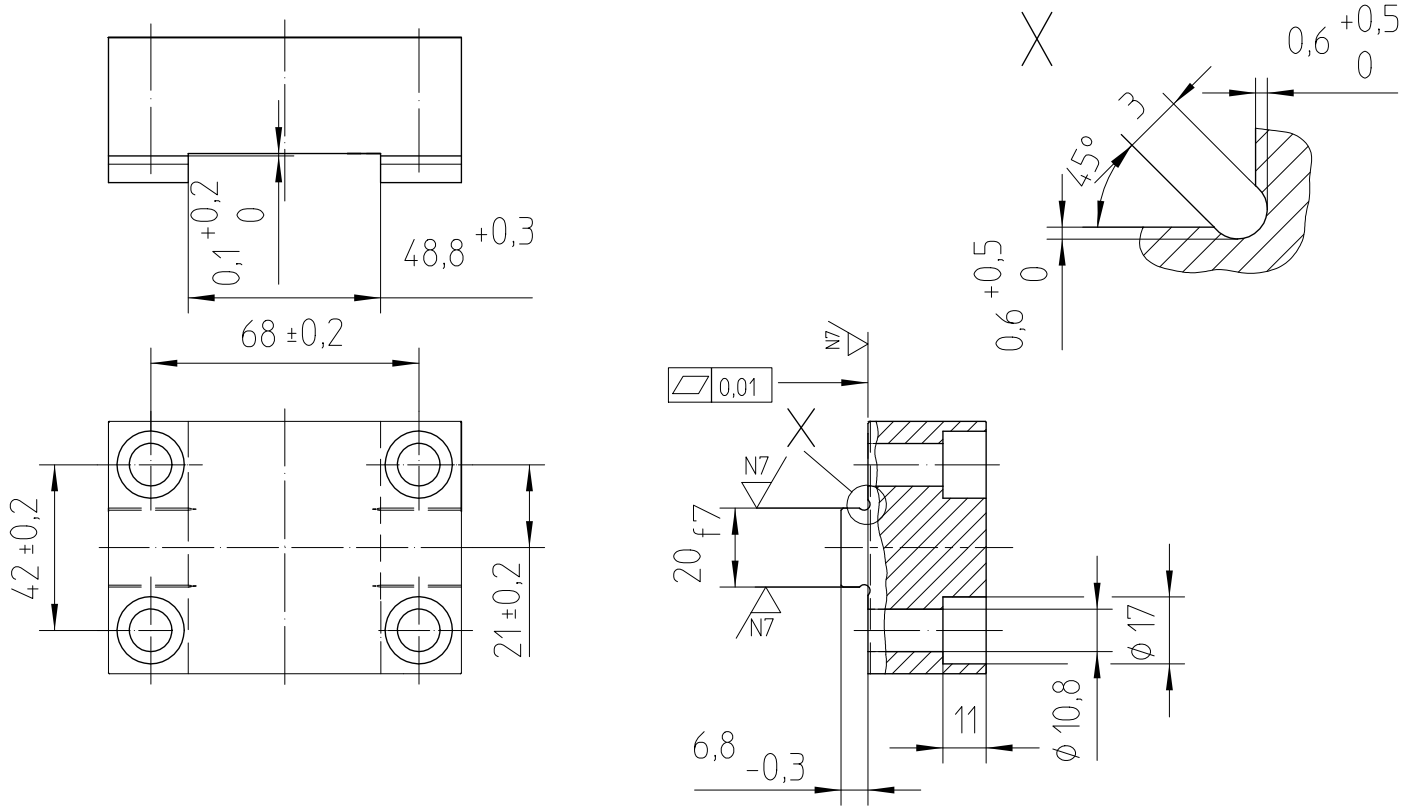

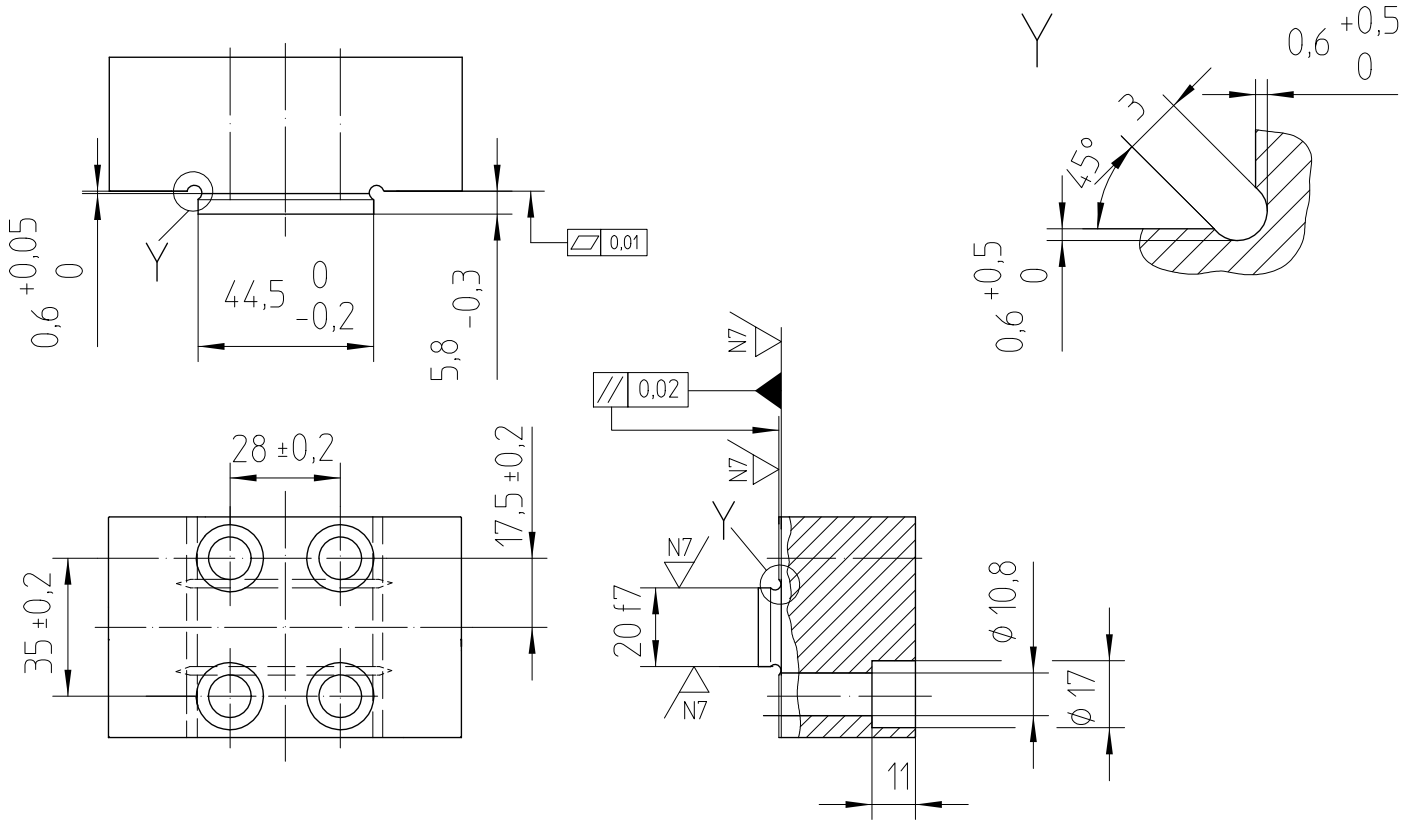

09/06

Herausgeber:
ALLMATIC-Jakob Spannsysteme GmbH
Jägermühle 10 D-87647 Unterthingau
Tel. 08377-929-0 Fax. 08377-929-380

ALLMATIC JAKOB Spannsysteme