ALLMATIC Spannsysteme JAKOB

NC8 - 125 L

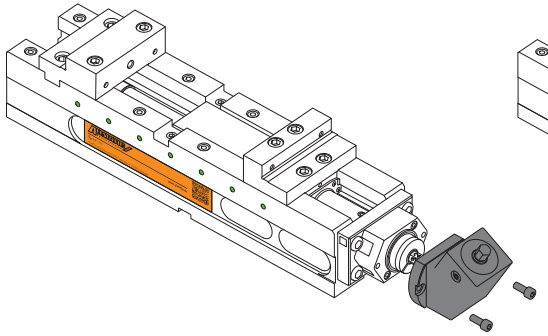

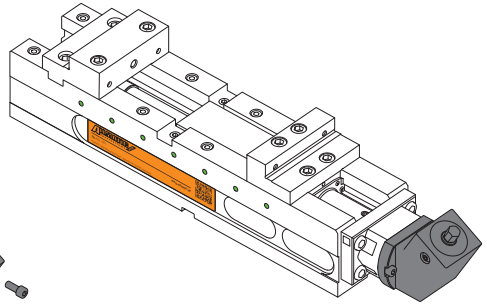

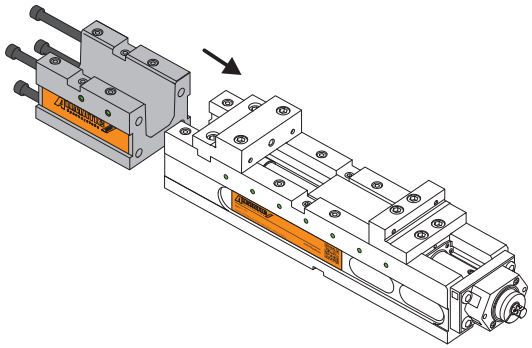

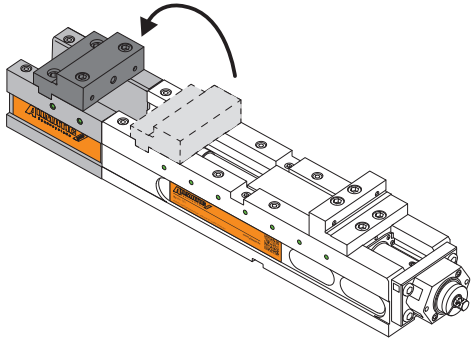

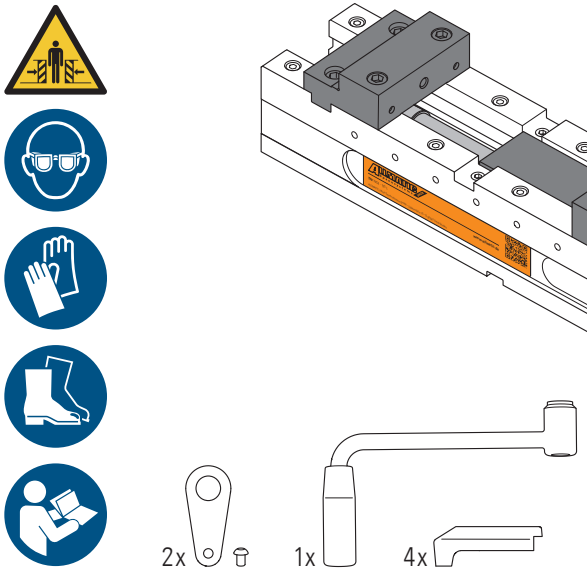

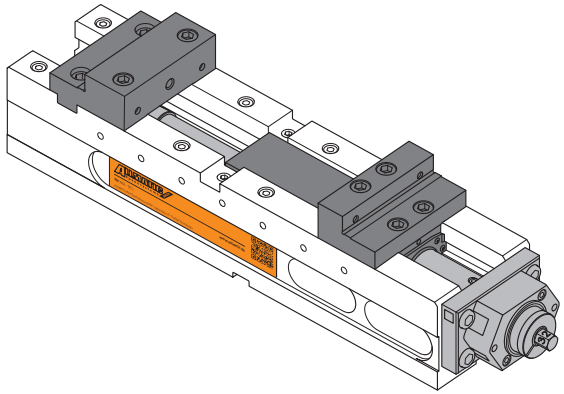

43 kg
95 lb

Quick-Start-Guide V 1.2 NC8 - 125 L

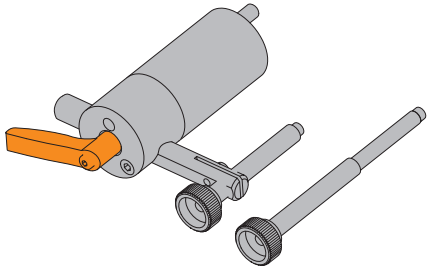

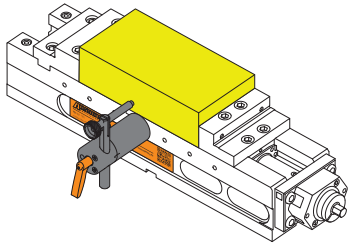

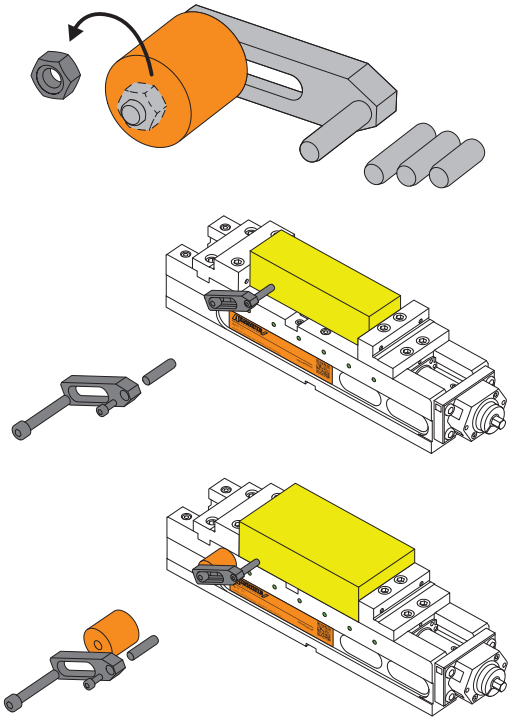

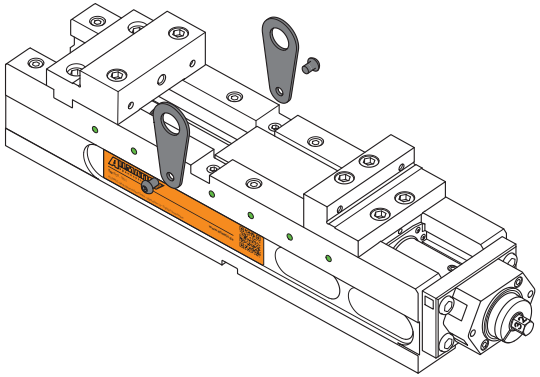

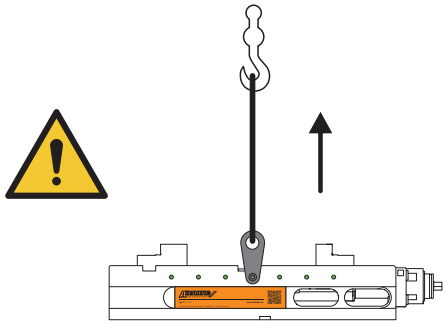

0	0 kN
1	10 kN
2	20 kN
3	30 kN
4	40 kN

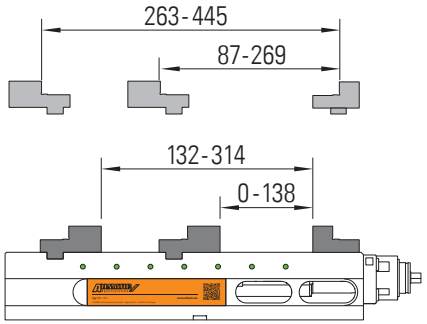

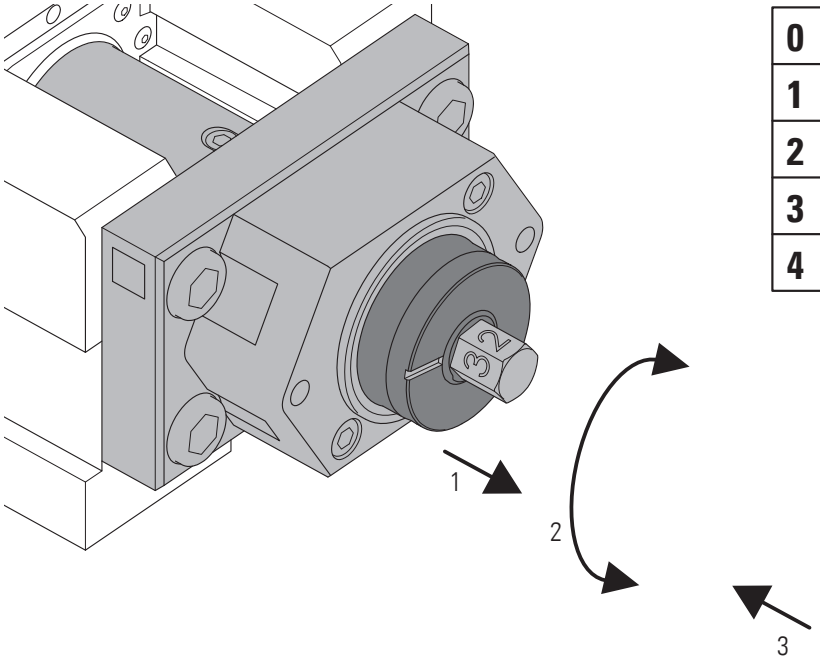

0	0 kN
1	10 kN
2	20 kN
3	30 kN
4	40 kN

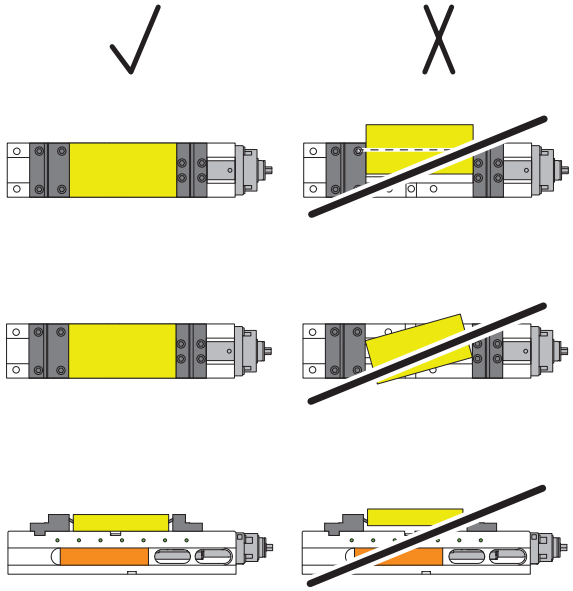

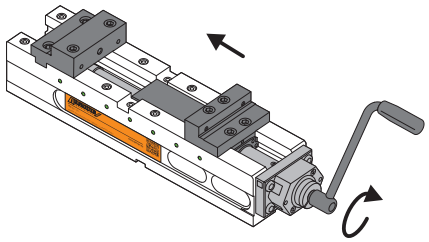

1

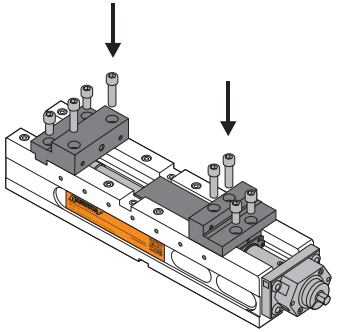

2

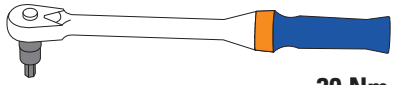

30 Nm

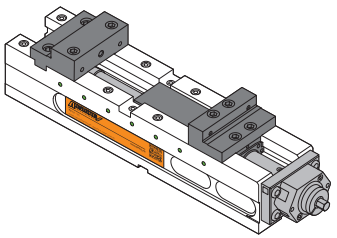

3

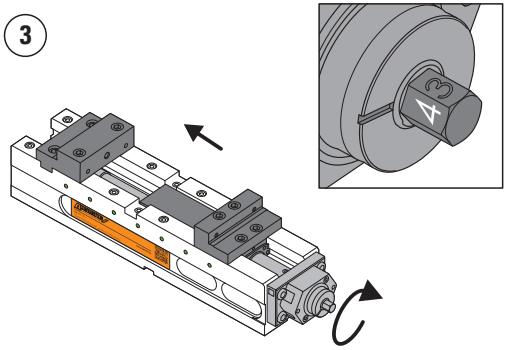

4

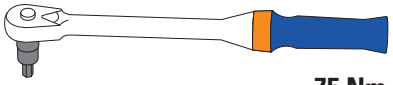
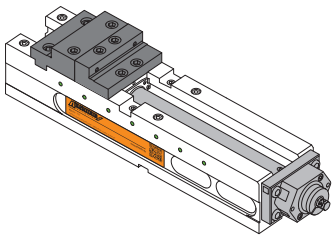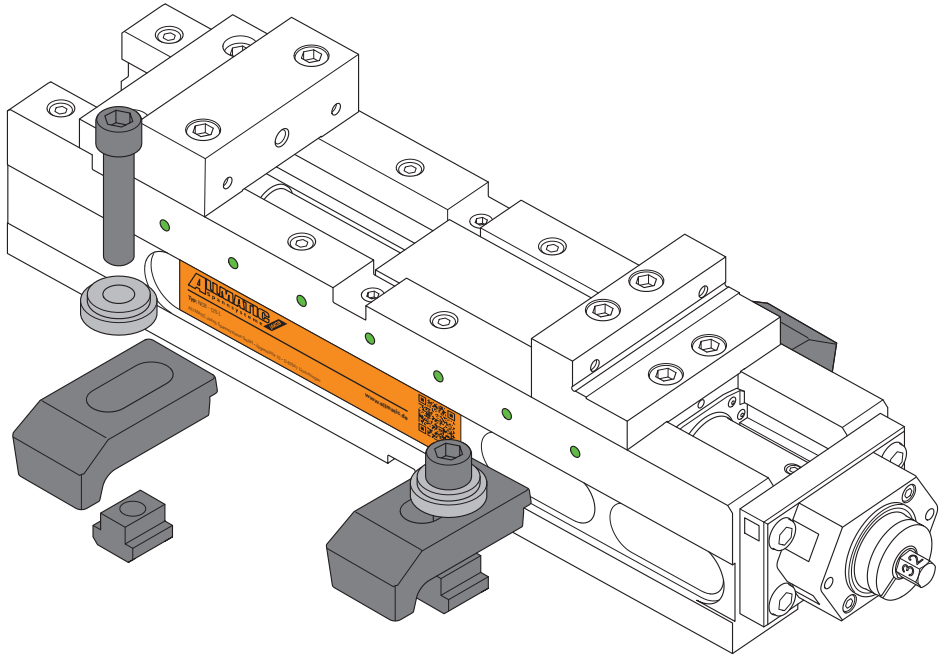
75 Nm