ALLMATIC Spannsysteme JAKOB

NC8 - 160

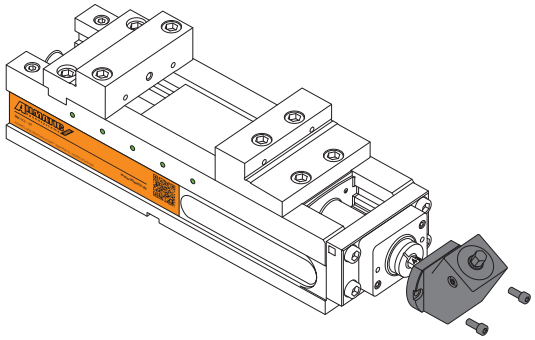

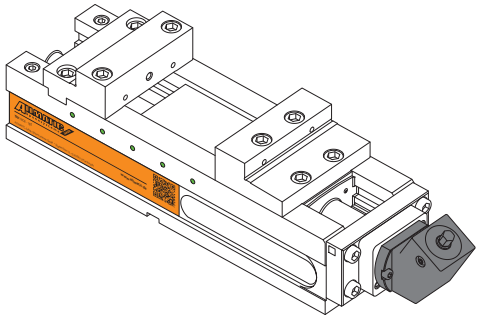

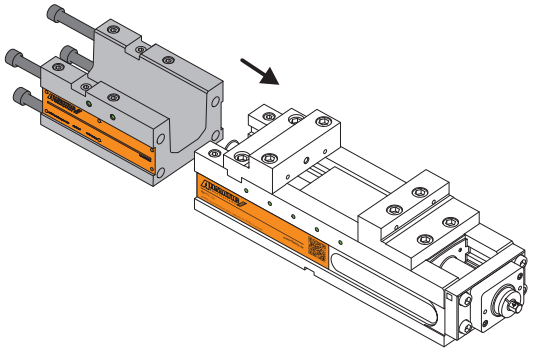

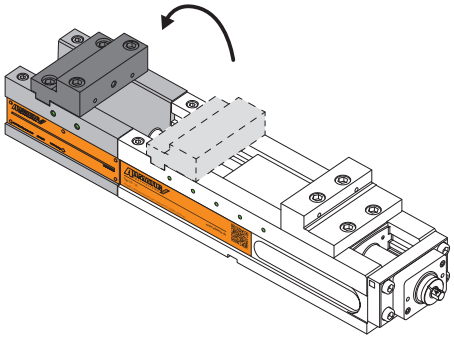

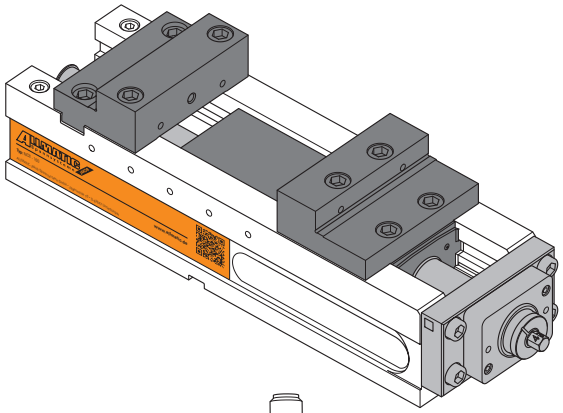

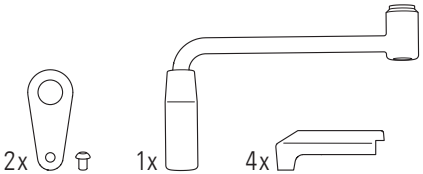

56,0 kg
123,5 lb

Quick-Start-Guide V 1.2 NC8 -160

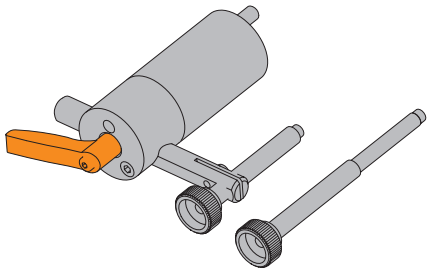

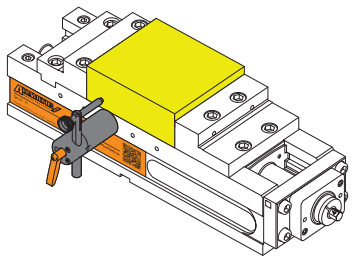

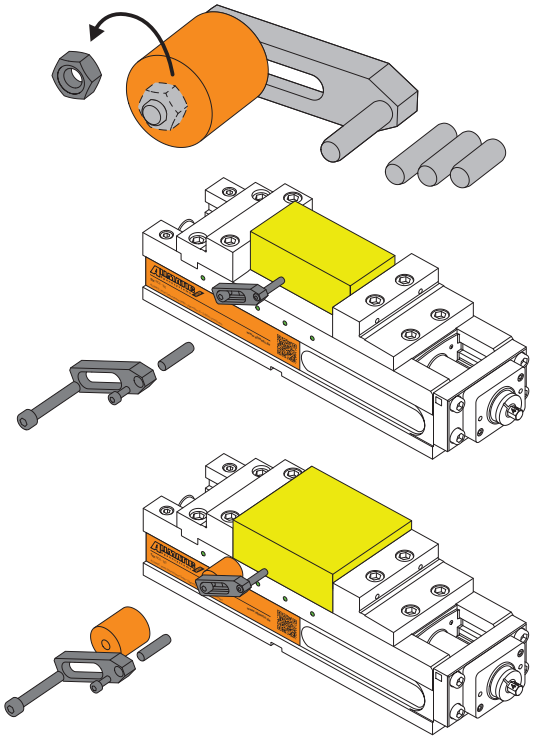

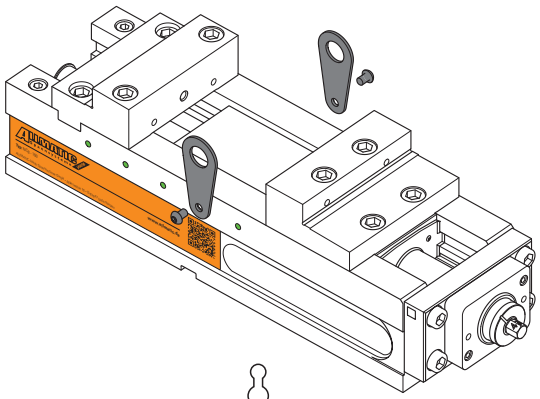

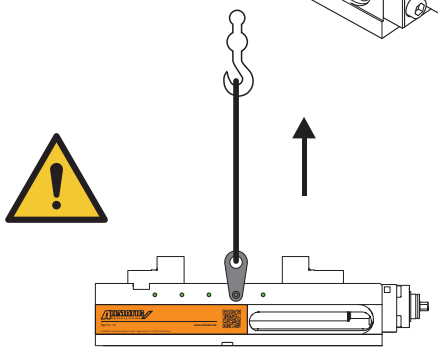

0	0 kN
1	15 kN
2	30 kN
3	45 kN
4	60 kN

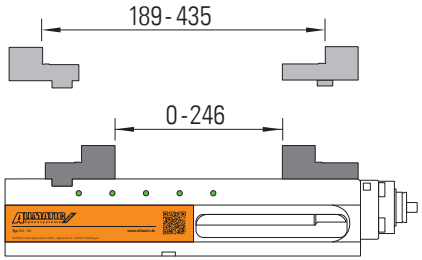

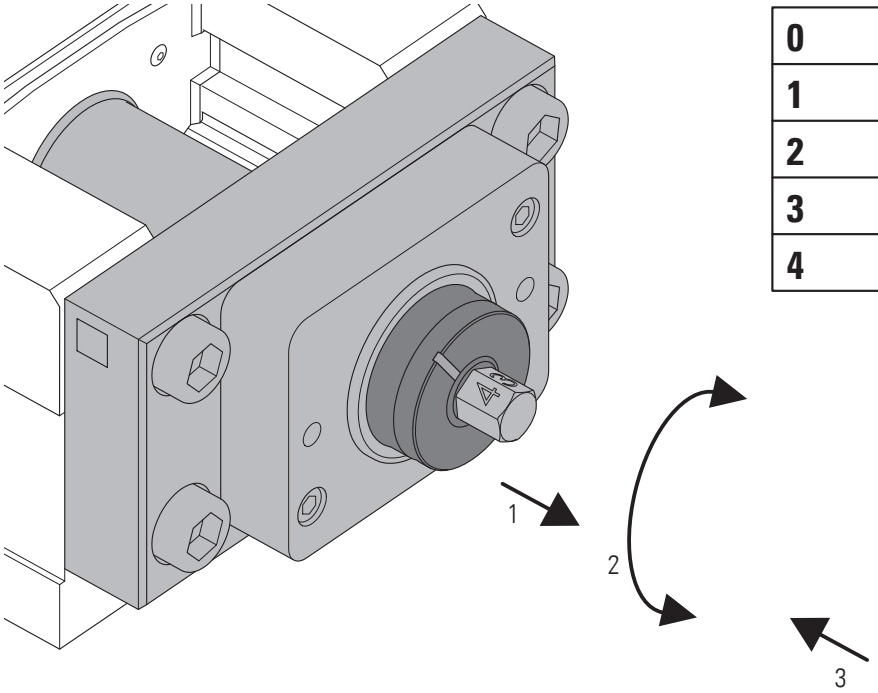
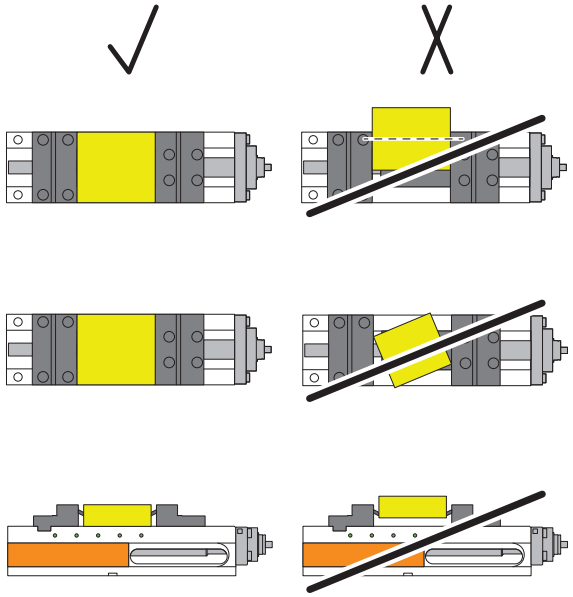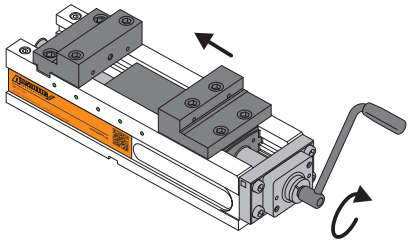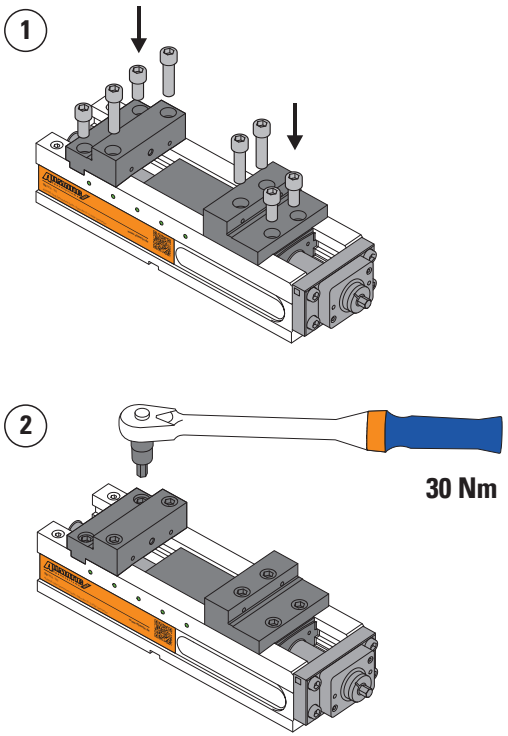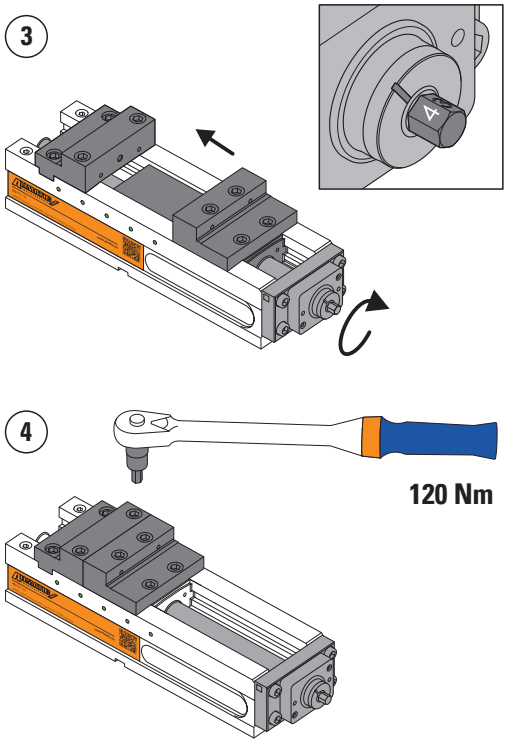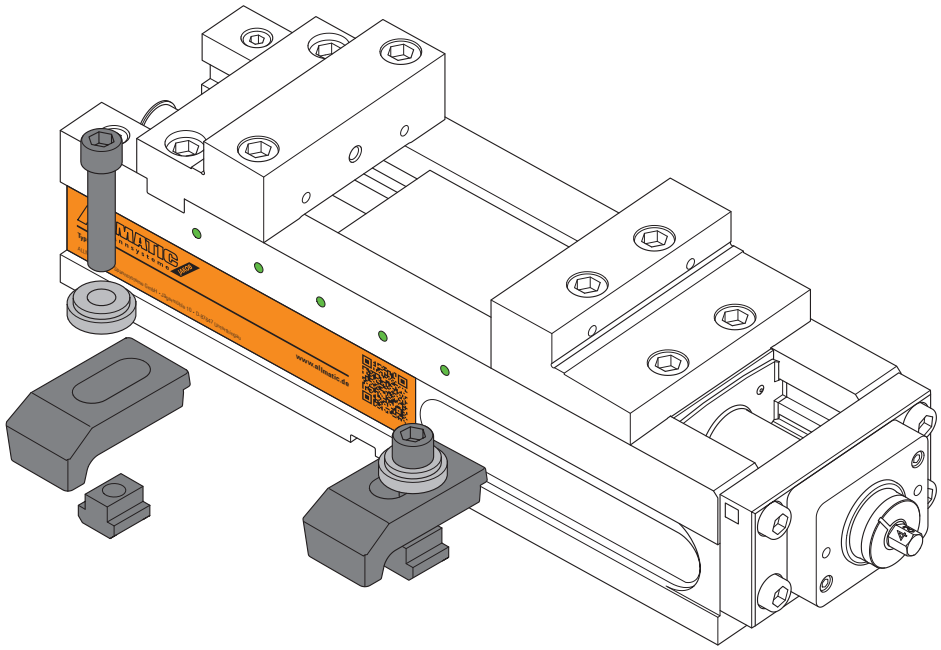
0	0 kN
1	15 kN
2	30 kN
3	45 kN
4	60 kN