NC8-200 Heavy-Duty

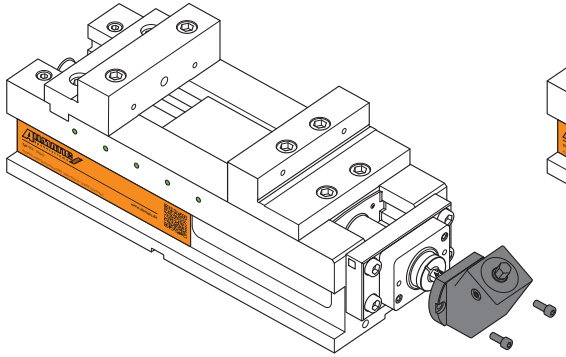

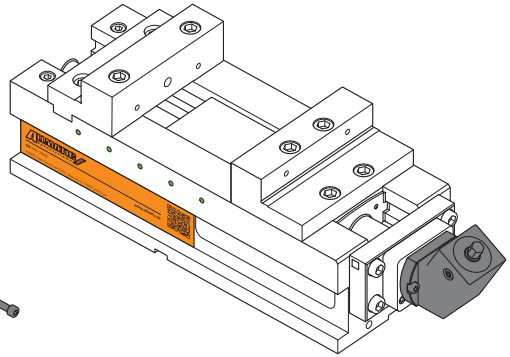

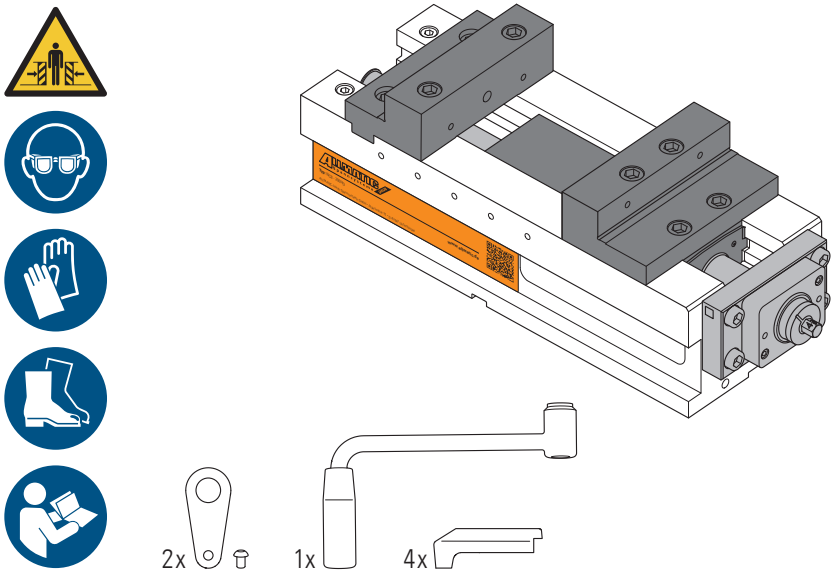

85,0 kg
187,4 lb

Quick-Start-Guide V 1.2 NC8-200 Heavy-Duty

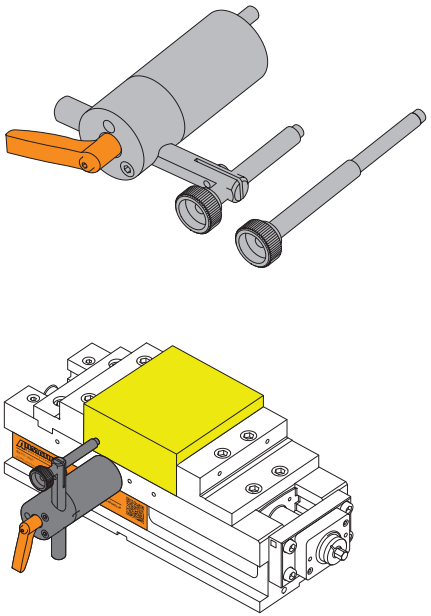

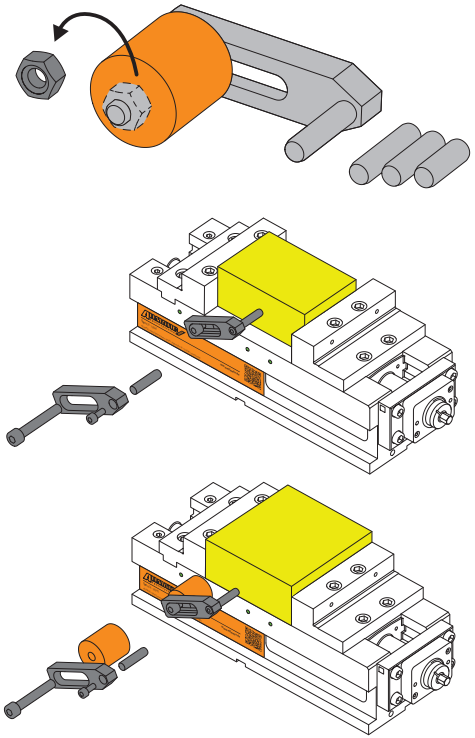

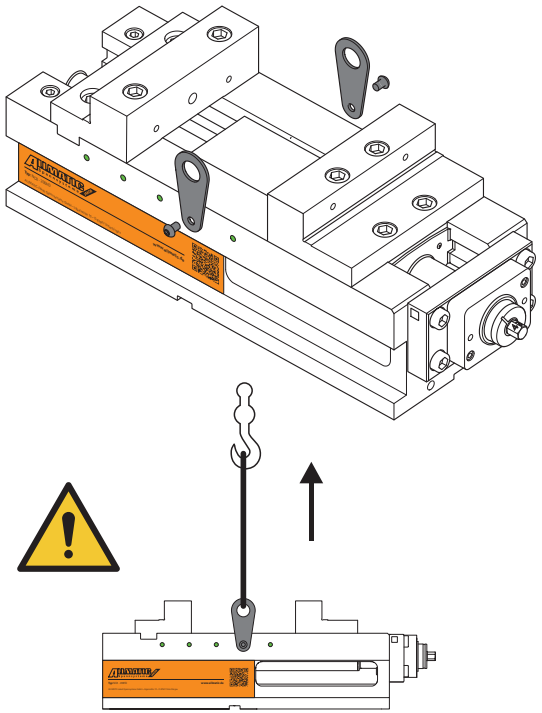

0	0 kN
1	20 kN
2	40 kN
3	60 kN
4	80 kN

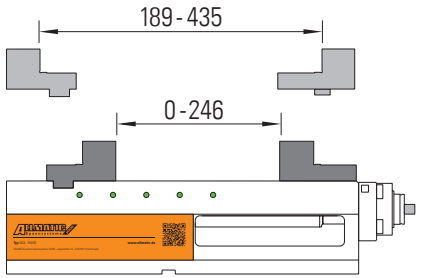

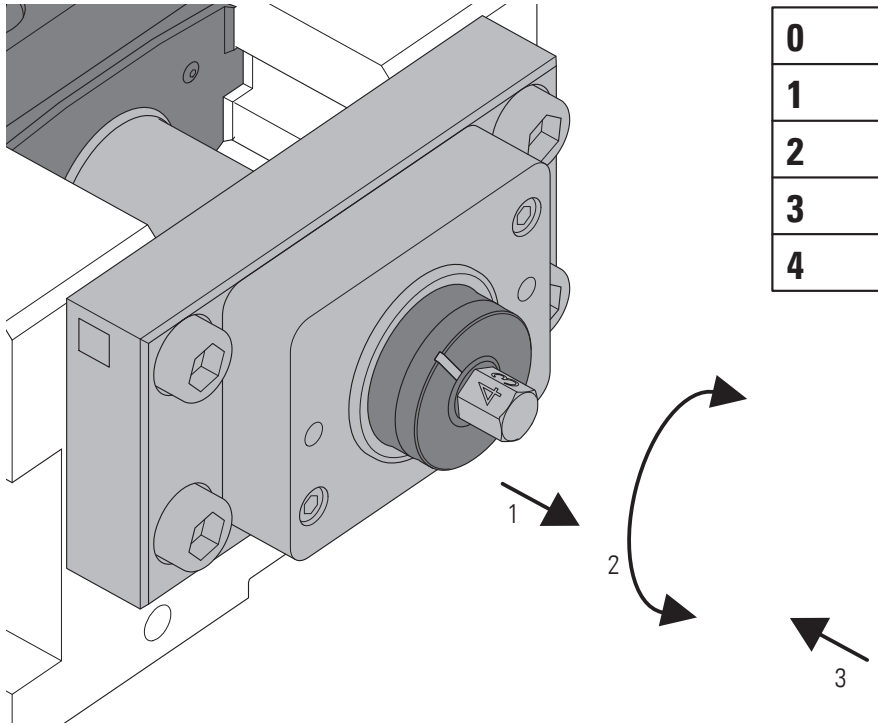
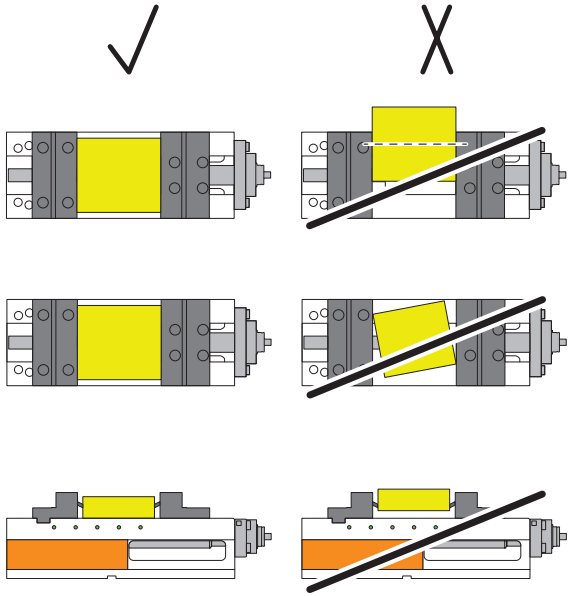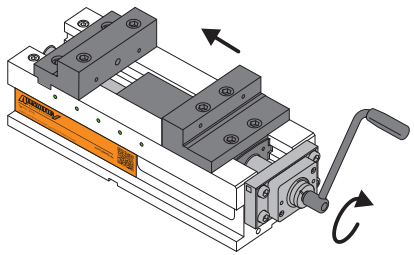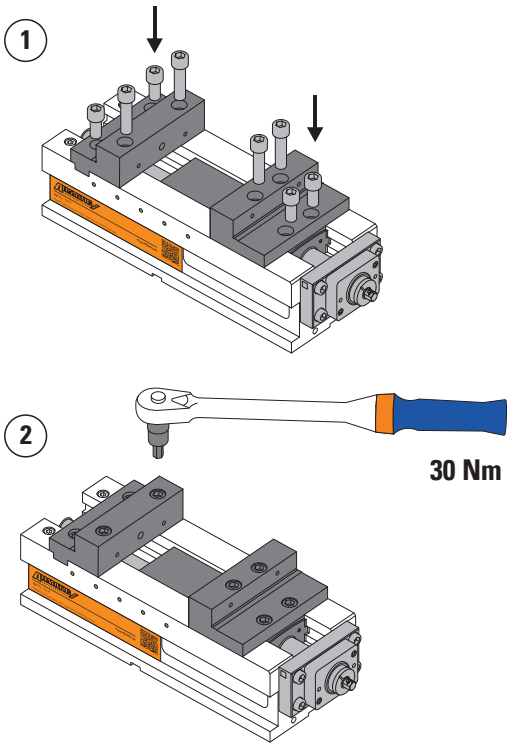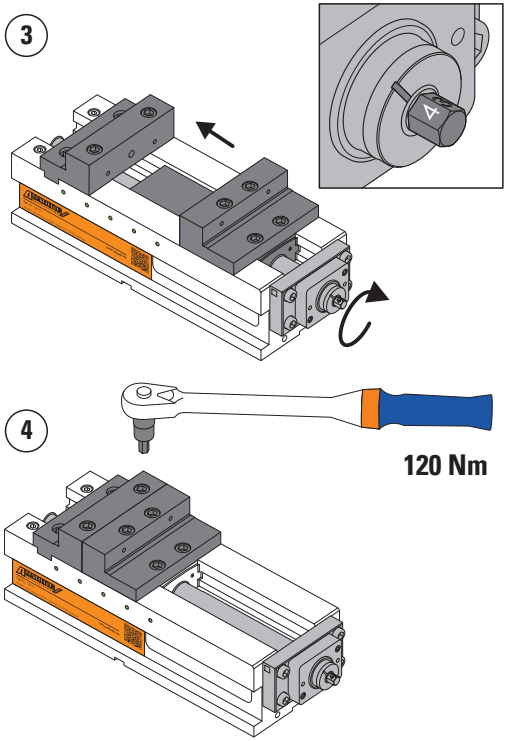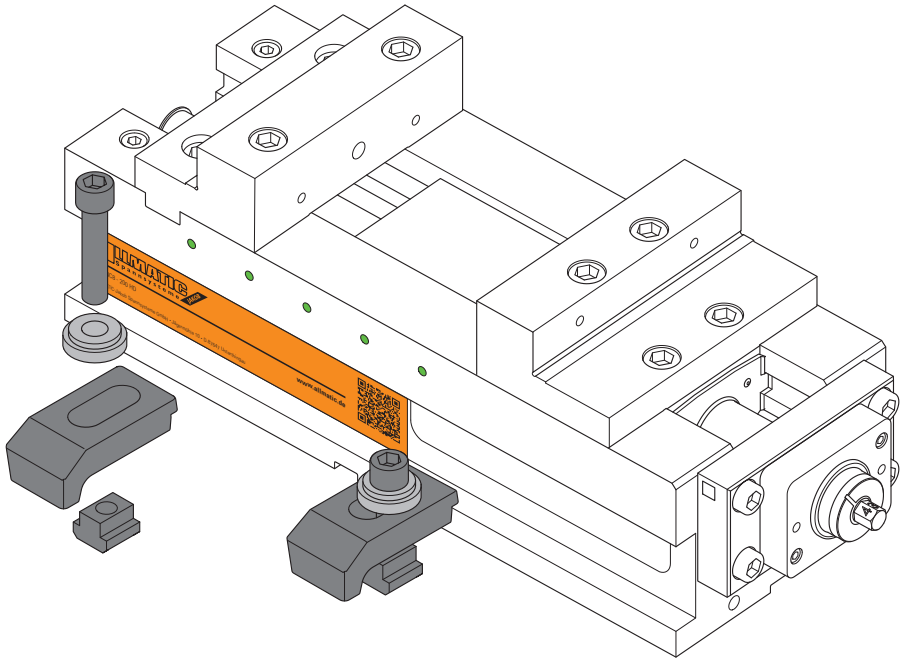
0	0 kN
1	20 kN
2	40 kN
3	60 kN
4	80 kN