HD 160
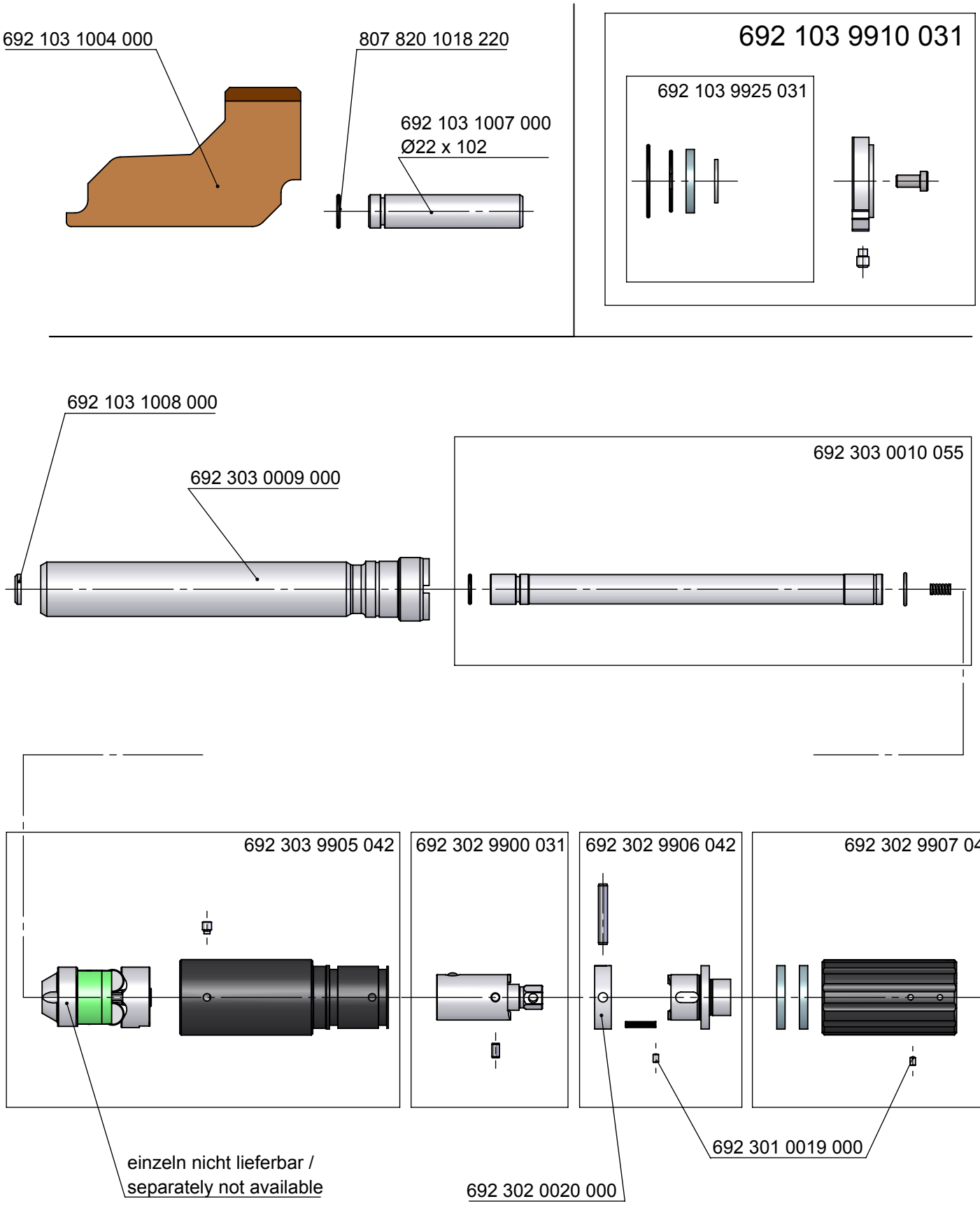
21.09.18