ALLMATIC Spannsysteme JAKOB

JAKOB GRUPPE

TITAN 1 + TITAN SC 125

Ersatzteile verfügbar bis 2038
Spare parts available till 2038
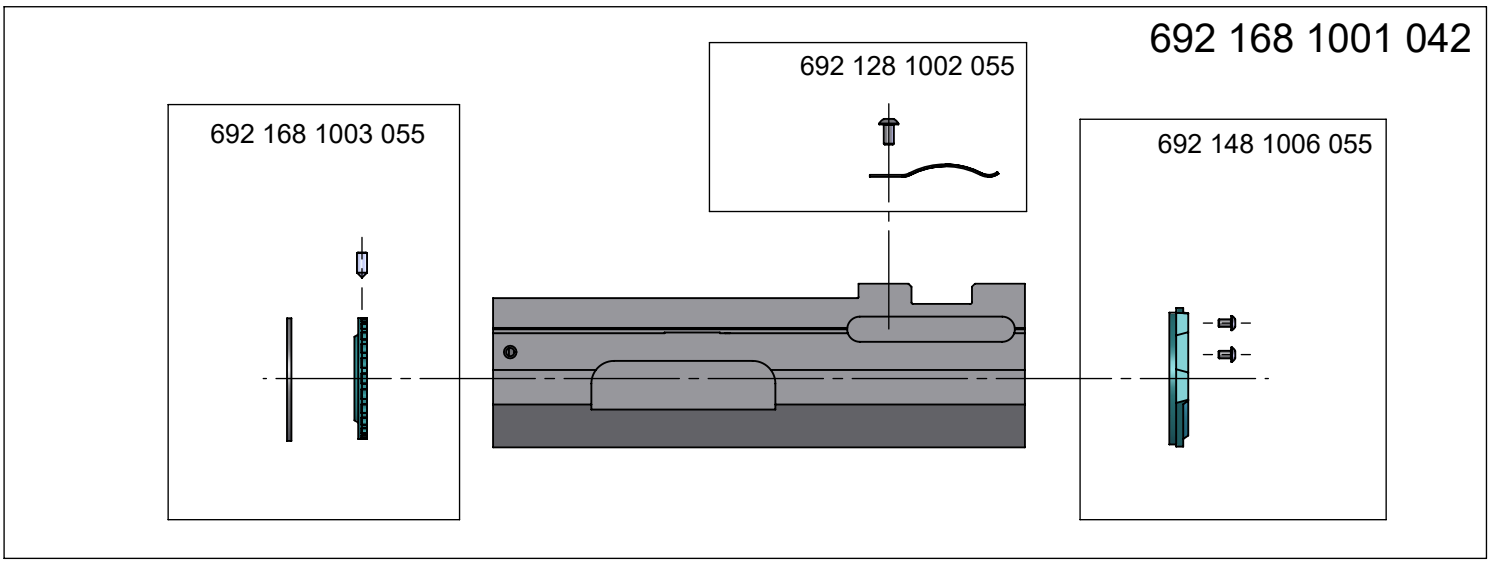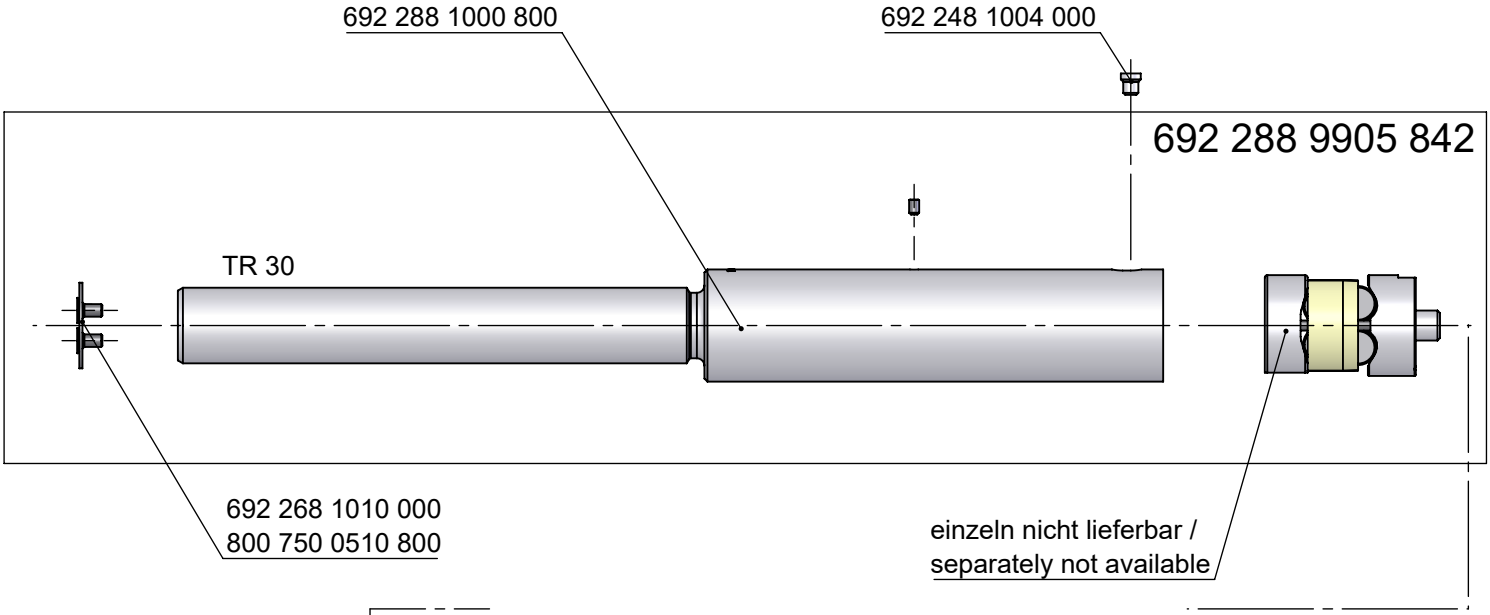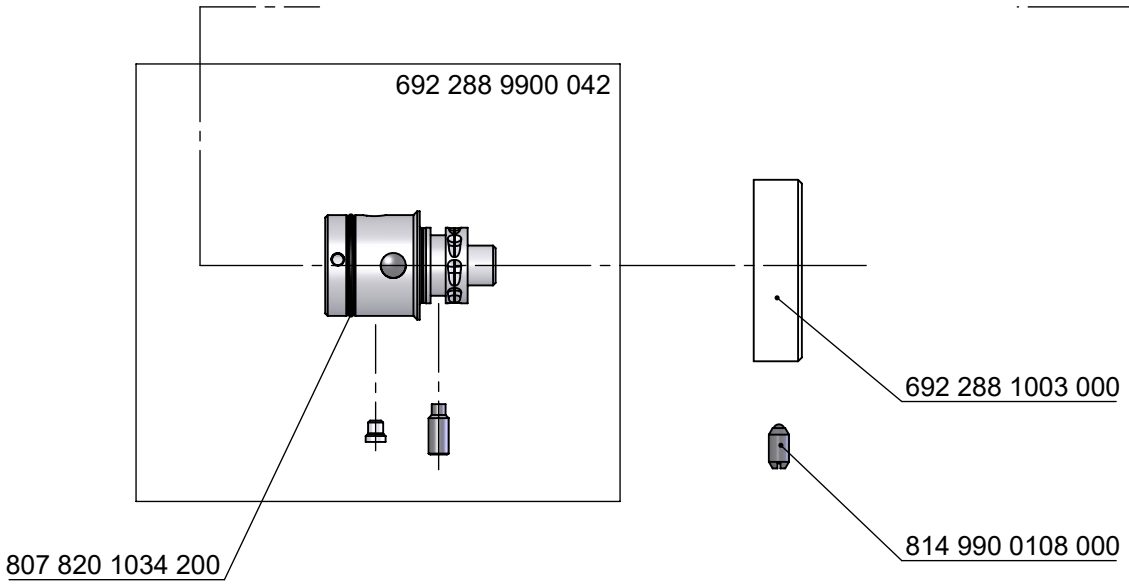
11.07.19