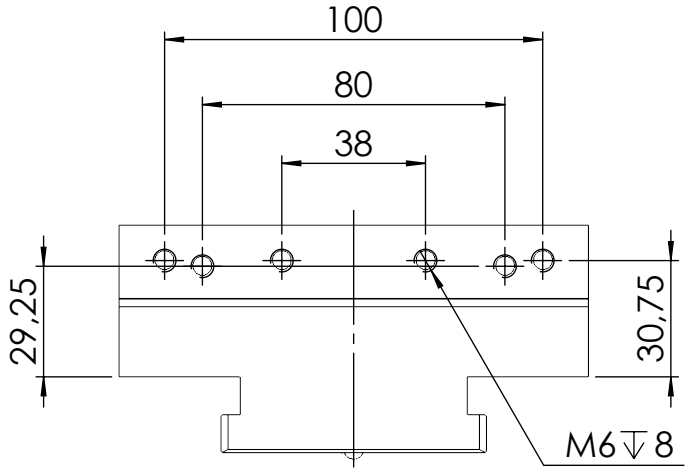

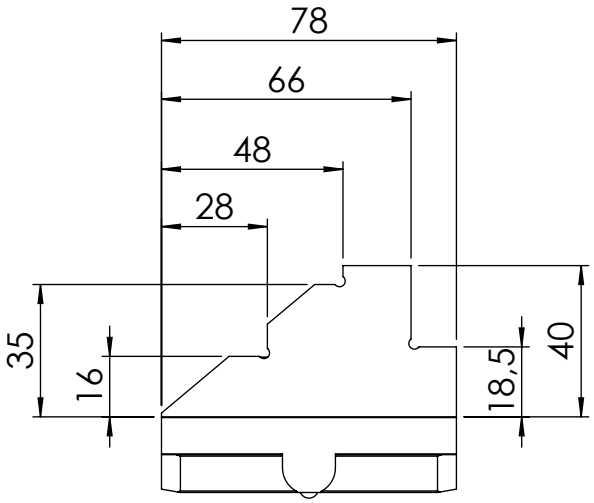

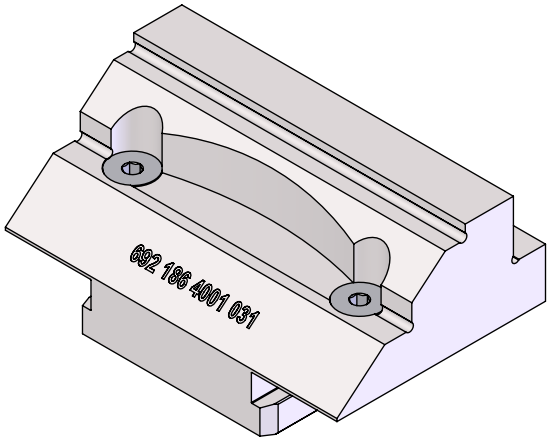

Universal-Schnellwechsel-Backe 125

Nr.: 692 186 4001 031
Gewicht: 2,5kg
Stand 31.01.2023
Änderung vorbehalten

ALLMATIC Spannsysteme JAKOB
ALLMATIC-Jakob Spannsysteme GmbH, Jägermühle 10, 87647 Unterthingau, Germany
JAKOB GRUPPE