Maße sind ohne Verlängerung:

75mm

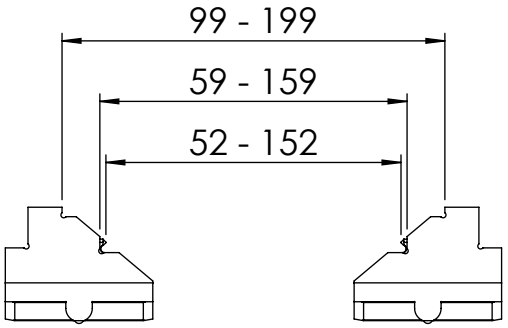

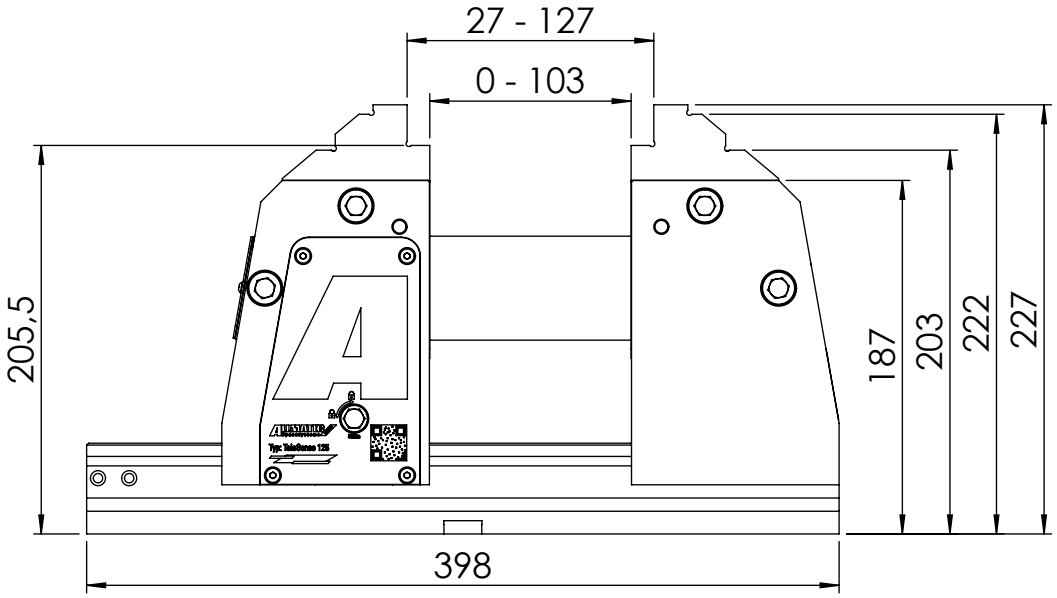

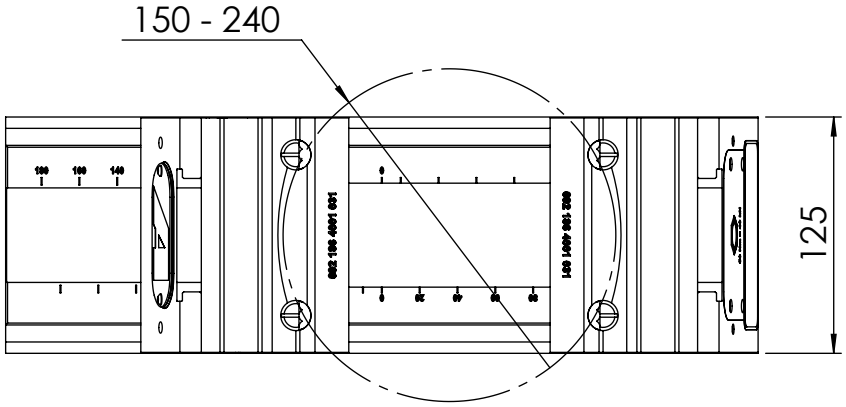

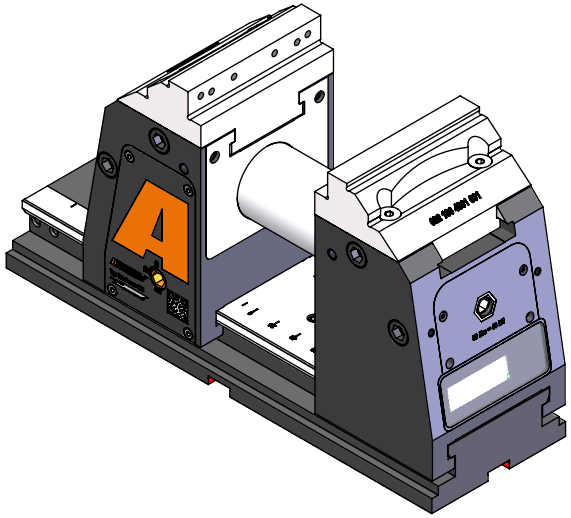

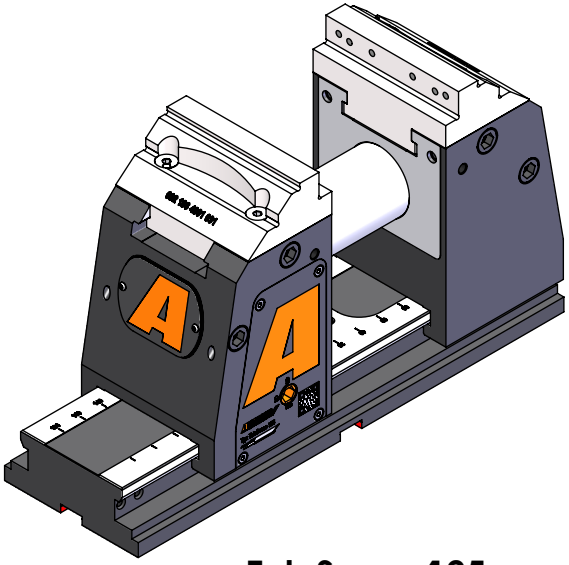

TeleSense 125

Nr.: 692 186 8000 066
Drehmoment: 50Nm
Spannkraft: 40kN
Stand: 08.12.2022
Änderung vorbehalten

ALLMATIC-Jakob Spannsysteme GmbH, Jägermühle 10, 87647 Unterthingau, Germany